ondëe

BATI-SUPPORT WC AUTOPORTANT NF AVEC PLAQUE DE COMMANDE.





BÂTI-SUPPORT AJUSTABLE ET RÉGLABLE
STRUCTURE TRAITÉS ANTI-CORROSION
PLAQUE DE COMMANDE INCLUSE

DESCRIPTION	Bâti-support NF. - Structure autoportante. - Résistant à une charge maximum de 400kg. - Hauteur 110-113 cm. - Largeur 41 cm. - Fixation au sol par 2 pieds en acier bichromaté, ancrés à l'aide de 6 chevilles métalliques. - Structure en tubes d'acier traités anti-corrosion, en peinture époxy. - Pieds avec ouvertures oblongues permettant l'ajustement de la position du bâti. - Fixation murale possible par 2 pattes de fixation avec chevilles et tire-fonds fournis. - Mécanisme de chasse double volume pré-réglé d'usine en 3L/6L. - Robinet flotteur silencieux pré-réglé d'usine à 6L. - Effort de fonctionnement < 20 N. - Plaque de commande 3/6 litres. - Connexion en eau sécurisée à l'intérieur du réservoir. - Compatible cuvettes suspendues standards, allongées ou compactes. - Réglage possible après habillage. - Réservoir isolé contre la condensation. - Équipement extractible par la plaque de commande. - Retrouvez les conditions de la garantie dans la fiche produit.
CARACTÉRISTIQUES	Accessoires fournis : - Plaque de commande double poussoir. - Pipe d'évacuation orientable, fixation par système de clippage sur le bâti. - Kit de liaison cuvette avec manchons d'évacuation et d'alimentation, accessoires de fixation cuvette. - Accessoires de réserve et de protection pour l'habillage.
APPLICATIONS	Installations de cuvettes suspendues.
PRÉCAUTION D'EMPLOI	Assurez-vous que la structure est correctement fixée au sol et au mur pour garantir la stabilité et la sécurité.

GARANTIE 10 ANS

CERTIFIÉ PAR CSTB NF APPAREILS SANITAIRES

Réf.	Gencod
501513550	3540730023964

Coloris :

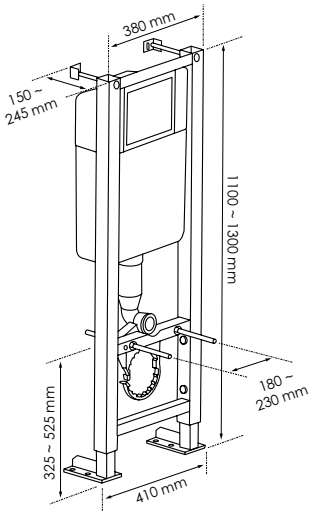

12/09/26

AYOR Bathroom
S.A.S. au capital de 2 000 000 € - R.C. Angoulême 382 842 151. 2 rue Gutenberg - 16440 Roullet St Estèphe - Tél. 05 45 66 43 46
Tous droits réservés - AYOR se réserve le droit de changer ces caractéristiques sans préavis.

Une marque du Groupe ayor